单项选择题

3. 图 1 是中国古代建筑中的举架结构，AA',BB',CC',DD'是桁，相邻桁的水平距离称为步，垂直距离称为举，图 2 是某古代建筑屋顶截面的示意图．其中DD_1,CC_1,BB_1,AA_1是举，OD_1,DC_1,CB_1,BA_1是相等的步，相邻桁的举步之比分别为$\frac{DD_1}{OD_1}=0.5$,$\frac{CC_1}{DC_1}=k_1$,$\frac{BB_1}{CB_1}=k_2$,$\frac{AA_1}{BA_1}=k_3$．已知k_1,k_2,k_3成公差为0.1的等差数列，且直线OA的斜率为0.725，

则$k_3=$（　）

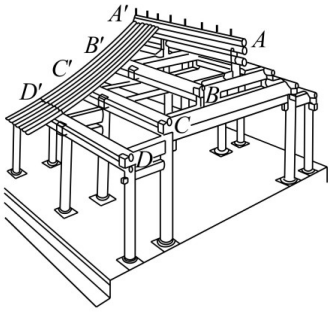

图1

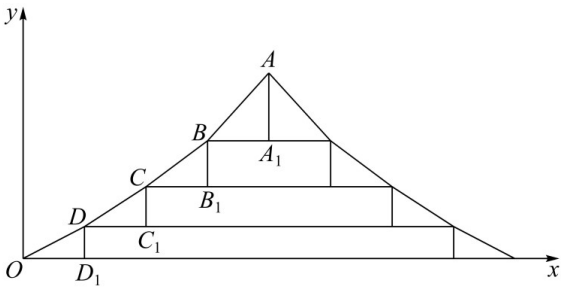

图2

A. 0.75　　B. 0.8　　C. 0.85　　D. 0.9